# JET INOX

**Electrobomba autoaspirante**

**Aplicaciones:**
Bomba autoaspirante para bombeo de aguas limpias.
Uso doméstico.

Bomba:
Cuerpo bomba en acero inoxidable.
Impulsor: Noryl
Asa para manipulación y transporte
Arranque/parada: por interruptor
Máximo caudal: 3.500 litros / hora
Máxima altura de elevación: 44 metros
Aspiración máxima: 8 metros
Máxima presión: 4,4 bares
Temperatura máxima del líquido: 35º
Diámetro conector de tubería adaptable: G1”
Nivel sonoro: 85 dB.
Enchufe E+F europeo VDE
Longitud del cable de alimentación: 1 metro

Motor:
Potencia: 1,3 Hp - 1000 W
Motor 2900 r.p.m.
Tensión: 230V +-10% - 50 Hz monofásico
Protección: IPX4
Motor con bobinado de aluminio

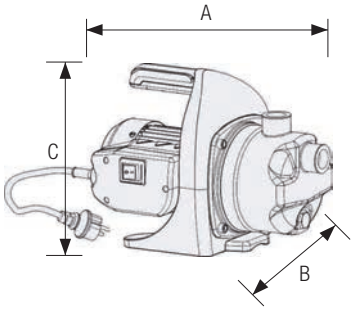


**Dimensiones y peso**

| Tipo | A | B | C | Kg bruto | Kg neto |
|---|---|---|---|---|---|
| **JET INOX 1000D** | 350 | 210 | 245 | 7,80 | 7,30 |

**Prestaciones y características**

| Tipo | Motor P2 | | l/min | 0 | 17 | 33 | 50 | 67 |
|---|---|---|---|---|---|---|---|---|
| | W | HP | m³/h | 0 | 1 | 2 | 3 | 4 |
| **JET INOX 1000D** | 1000 | 1,3 | m.c.a. | 44 | 38 | 28 | 12,5 | - |